LUFTFEUCHTIGKEITSREGLER

Raumtemperaturregler mit Hygrostat GS 10.00 knx

Übersicht

- Raumtemperatursteuerung
- Erfassung von Raumtemperatur, relativer Luftfeuchtigkeit und Luftdruck
- Temperatur-Sensor (Messbereich -20...+55 °C)
- Luftfeuchtigkeits-Sensor (Messbereich 0...100 % rel. Feuchte)
- Luftdruck-Sensor
- Feuchte-Vergleicher Funktion
- Übersichtlich strukturierte ETS
- Einfache Handhabung und Montage
- Verschiedene Montagearten [55 mm mini]
- Kompakte Abmessungen

Bestellnummern

müller

GS 10.00 knx	Raumtemperatur-regler mit Hygrostat

Zubehör

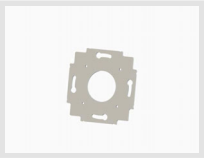

Montageplatte für Unterputzdose 200.001

Montagewinkel 200.002

Hugo Müller GmbH & Co KG | Karlstraße 90 | D-78054 VS-Schwenningen
Tel: +49 (0) 7720 80 836 | Fax: +49 (0) 7720 80 83 88 | E-Mail: info@hugo-mueller.de | Internet: www.hugo-mueller.de

LUFTFEUCHTIGKEITSREGLER

Raumtemperaturregler mit Hygrostat GS 10.00 knx

Bestellinformationen

	EAN	Art. Nr.
GS 10.00 knx	4022709240873	24087
GS 10.00 knx RAL9005 tiefschwarz	4022709241719	24171

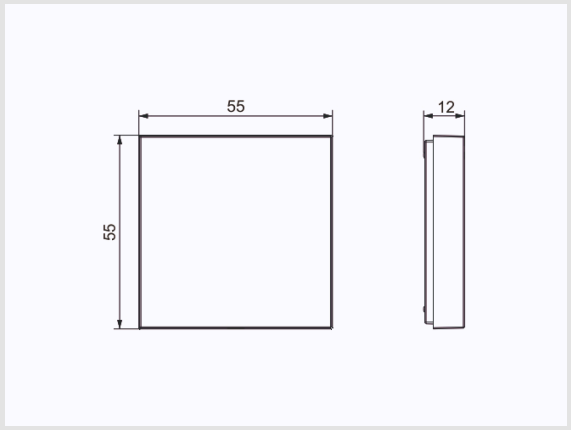

Technische Daten

Anschlussspannung	über KNX-Busspannung
Busstrom	< 10 mA
Bussystem	KNX
Sensorik	Temperatur relative Luftfeuchtigkeit Luftdruck Taupunkt VAV-Lüftungssteuerung
Messbereich Temperatur	-20...+55 °C
Messbereich rel. Luftfeuchtigkeit	0...100 %
Messbereich absoluter Luftdruck	300...1.100 hPa
Applikationssoftware	ETS5 oder höher
Zulässige Umgebungstemperatur	-20...+55 °C
Gehäuse	selbstverlöschendes Thermoplast
Abmessungen	55 x 55 x 12 mm
Gehäusefarbe	Reinweiß (ähnlich RAL 9010) oder Tiefschwarz (ähnlich RAL 9005) Sonderfarben auf Anfrage
Montage	Wandmontage Aufputz in Schalterprogramm mit Montageplatte Aufputz mit MontagewinkelAnschlussart
Schutzart	nach DIN EN 60529: IP X1 IP X4 bei Aufputzmontage mit Montagewinkel
Schutzklasse	III bei bestimmungsgemäßer Montage

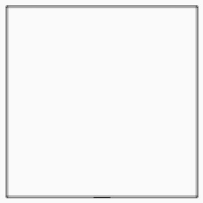

Wandmontage

Funktionen und Daten KNX-Bus:

Relative Luftfeuchtigkeit	Werteausgabe Steuerung (Schritt- und PI- Steuerung) Vergleicher
Temperatur	Werteausgabe Regelung Heizen(2-Punkt und PI-Regelung) Regelung Kühlen(2-Punkt- und PI-Regelung) Alarme
Taupunkt	Werteausgabe Alarme
Luftdruck	Werteausgabe
VAV Steuerung	Werteausgabe (0...100 %)
uvm.	

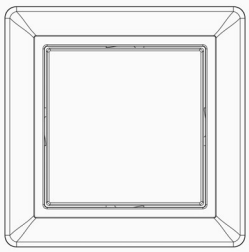

Eingebaut im Schalterprogramm 55 x 55 mm
mit Montageplatte 200.001

Rights to technical amendments reserved / Technische Änderungen vorbehalten
Droits de modifications techniques réservés / Suscettibile di errori e modifiche

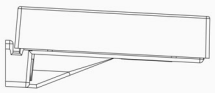

Außenmontage mit Montagewinkel 200.002

Hugo Müller GmbH & Co KG | Karlstraße 90 | D-78054 VS-Schwenningen
Tel: +49 (0) 7720 80 836 | Fax: +49 (0) 7720 80 83 88 | E-Mail: info@hugo-mueller.de | Internet: www.hugo-mueller.de